# TZR250RS '94(3XVA) 電気配線図

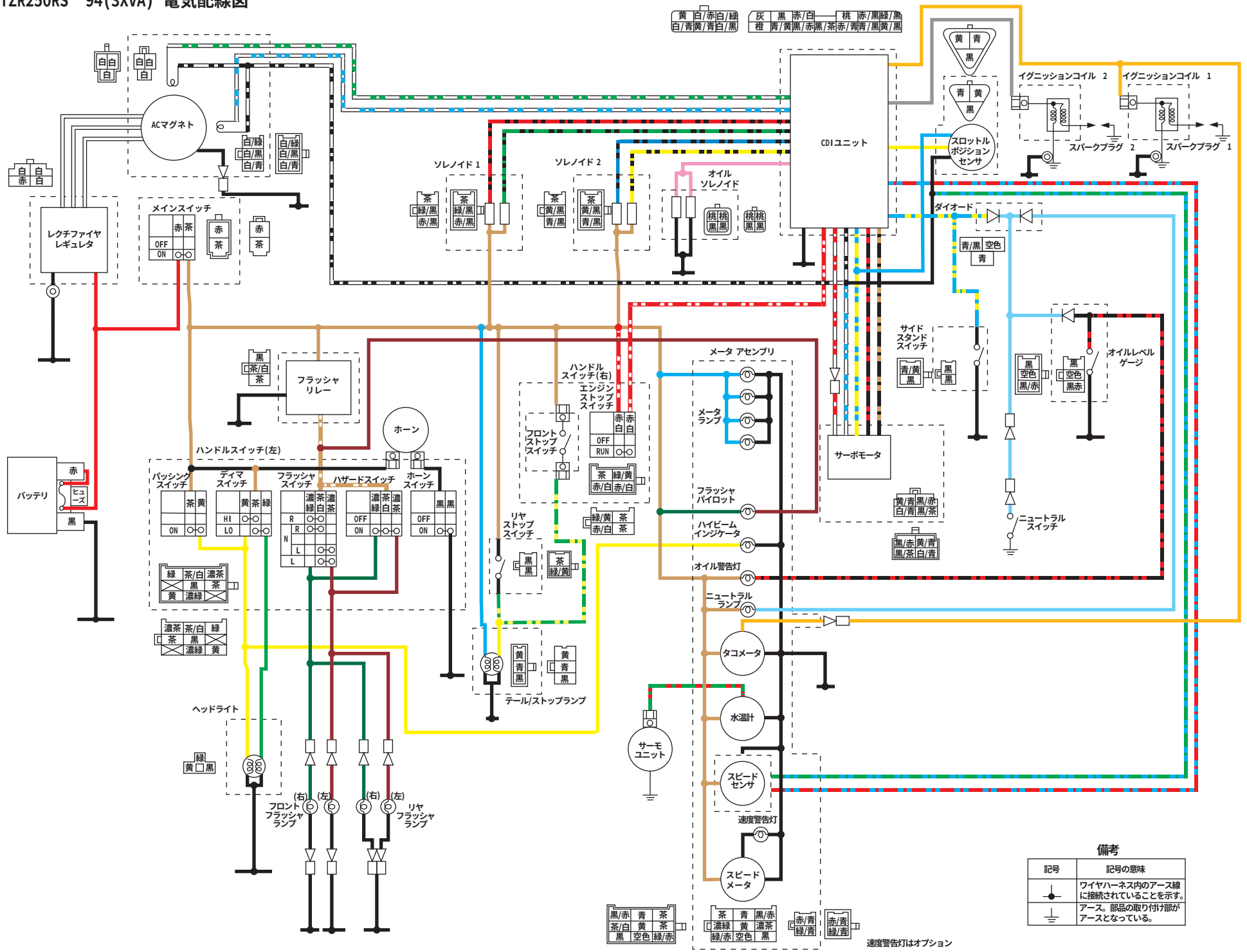


## 備考

| 記号 | 記号の意味 |
|---|---|
| ⊥ | ワイヤハーネス内のアース線に接続されていることを示す。 |
| ⏚ | アース。部品の取り付け部がアースとなっている。 |